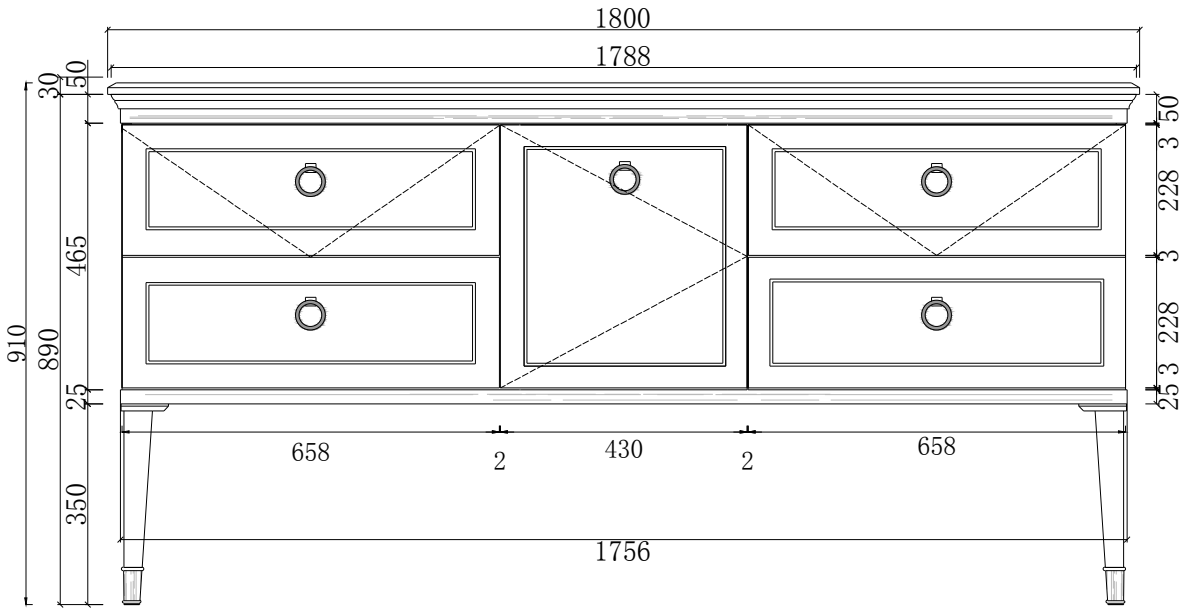
1800
1788
30
50
910
890
465
25
350
50
3
228
3
228
3
25
658
2
430
2
658
1756

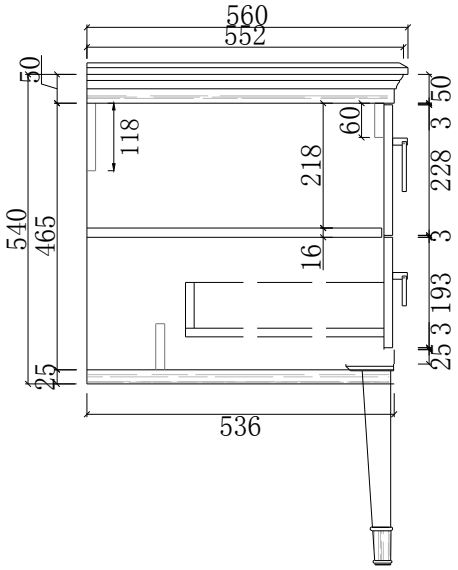
560
552
50
540
465
25
118
218
60
16
50
3
228
3
193
3
25
536

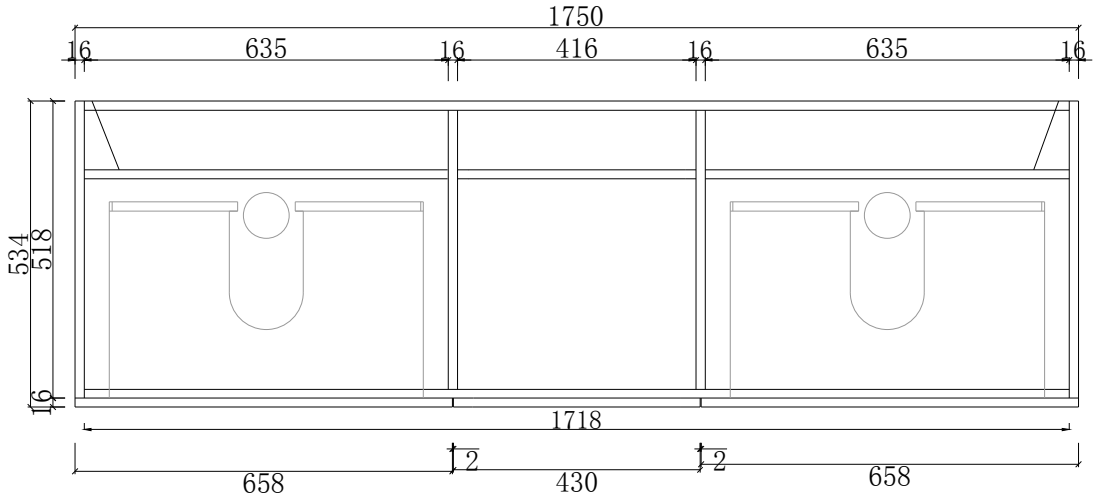
1750
16
635
16
416
16
635
16
534
518
16
1718
658
2
430
2
658

Raphael 70″						